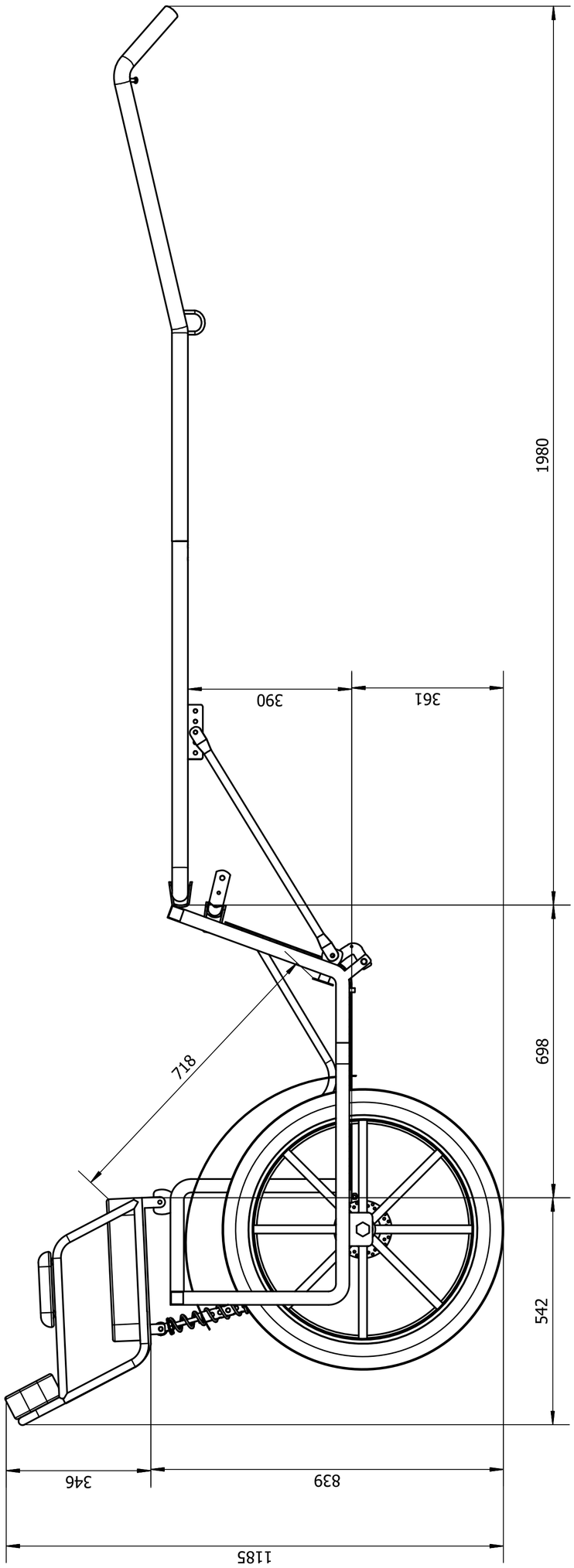
1980
390
361
718
698
542
346
839
1185

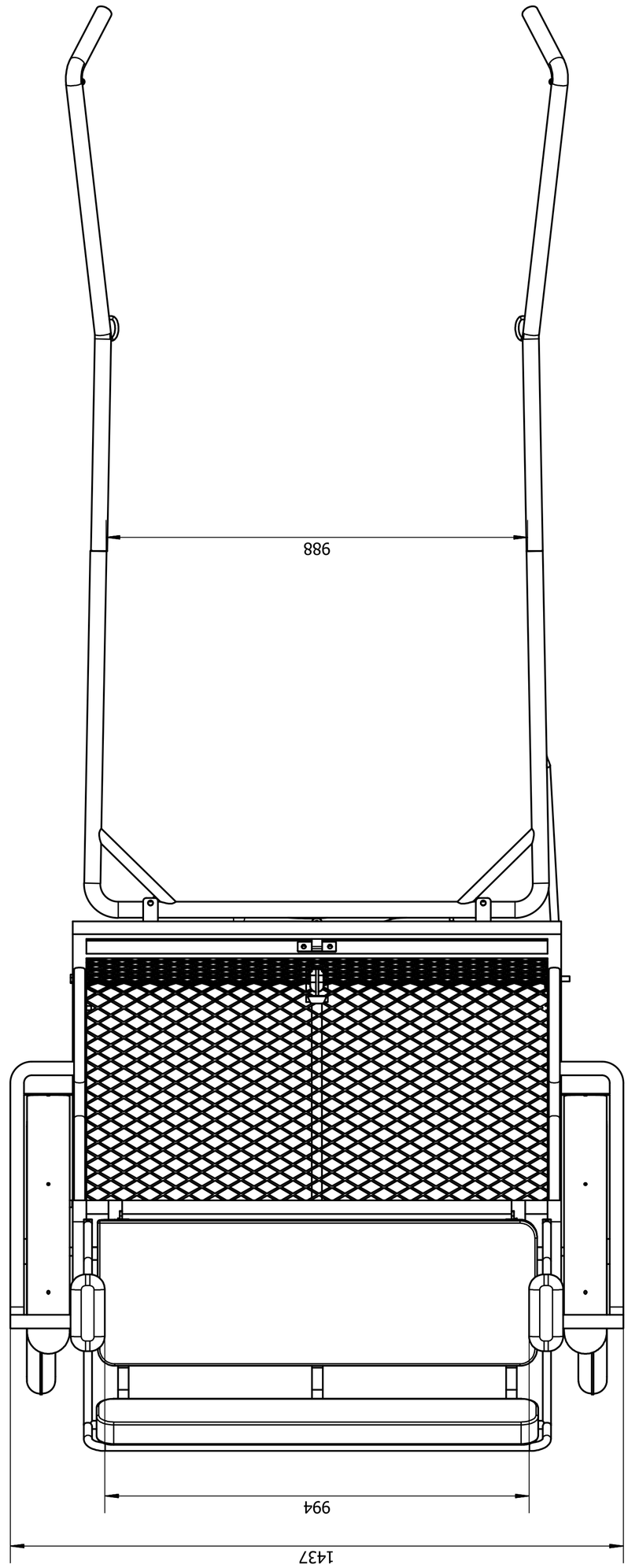
988
994
1437