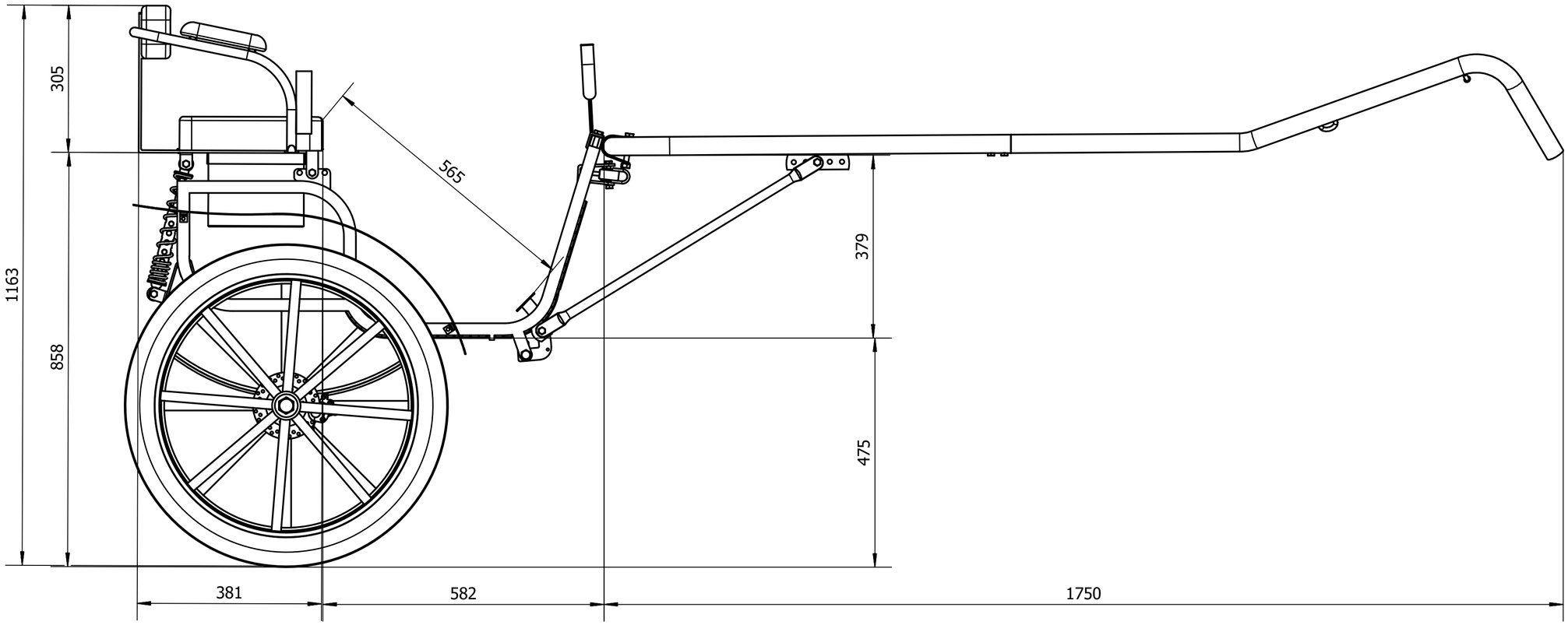
305
1163
858
565
379
475
381
582
1750

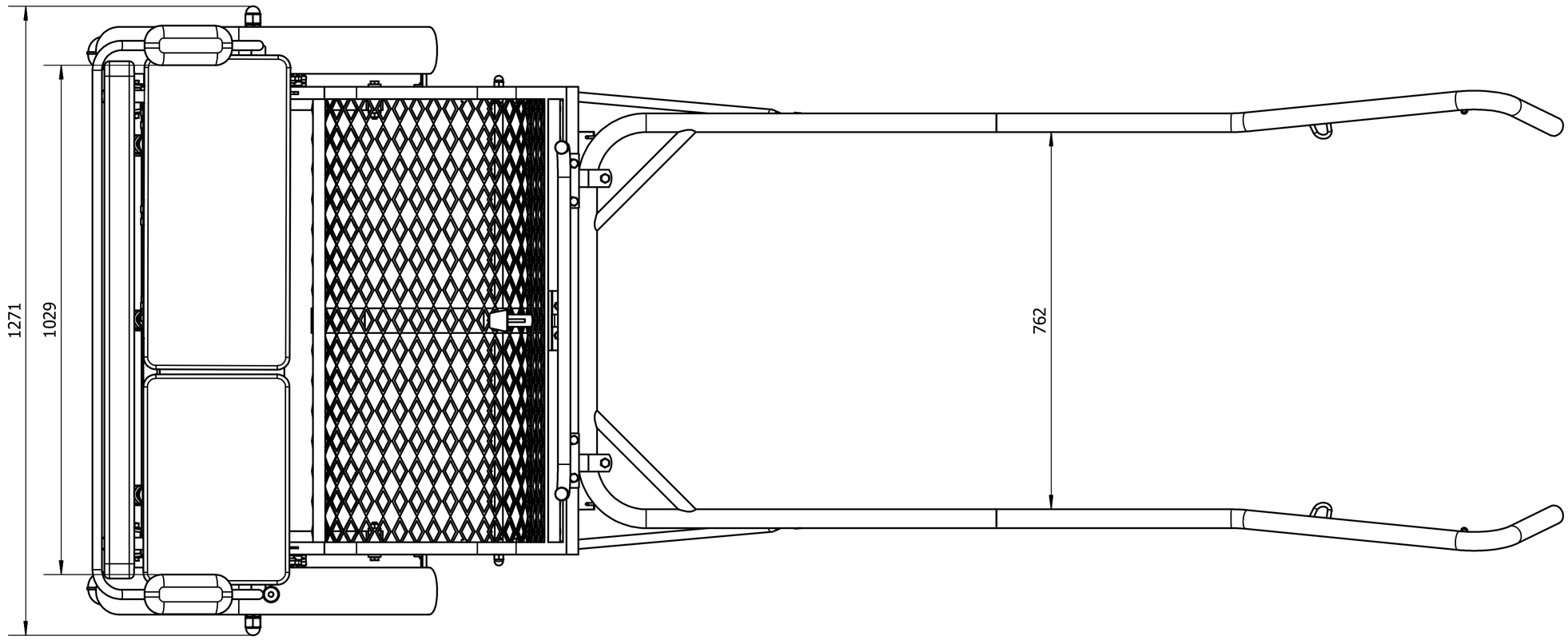
1271
1029
762