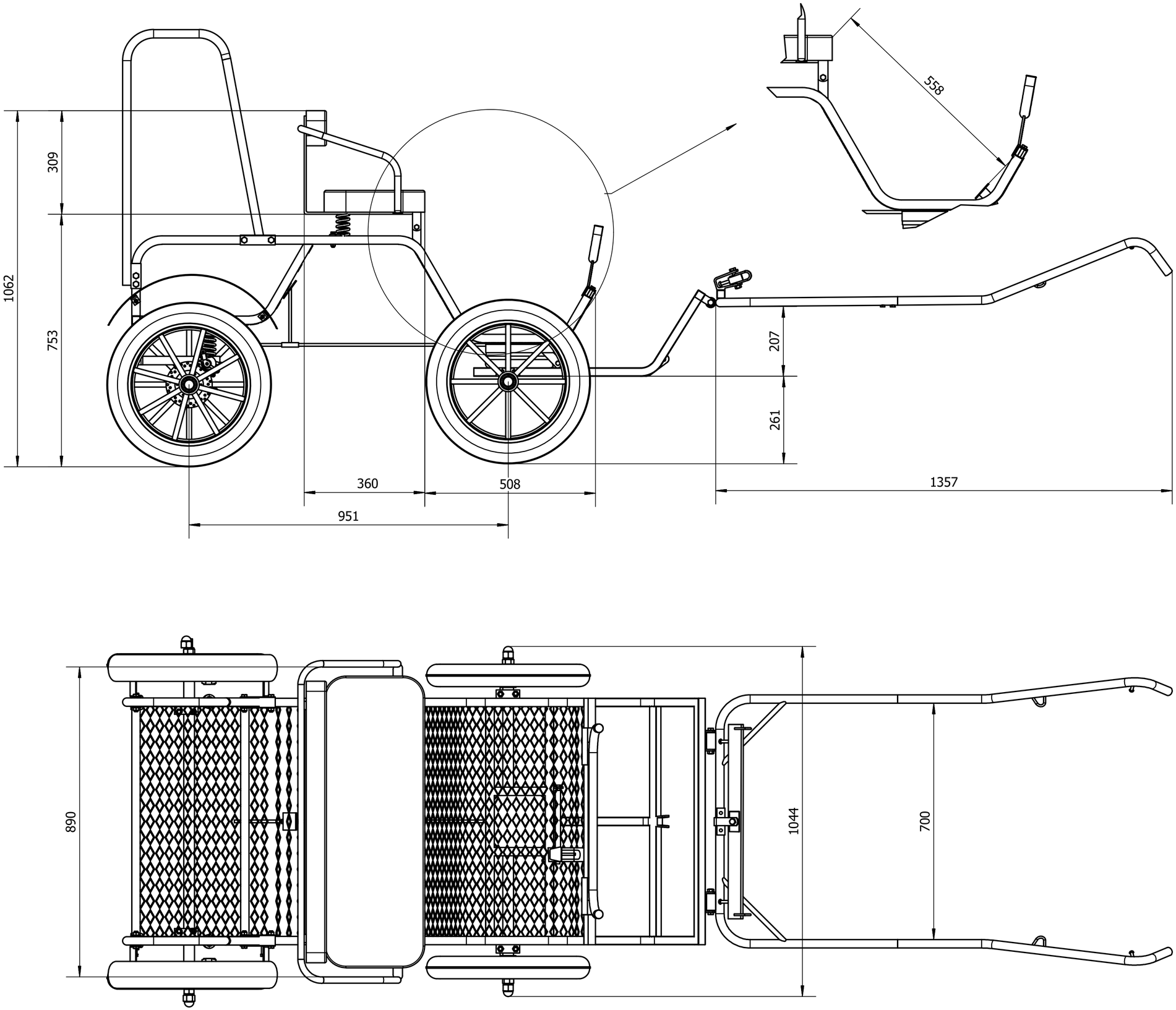
558
309
1062
753
207
261
360
508
1357
951
890
1044
700